# KJ29 - Rivettatrice manuale per inserti

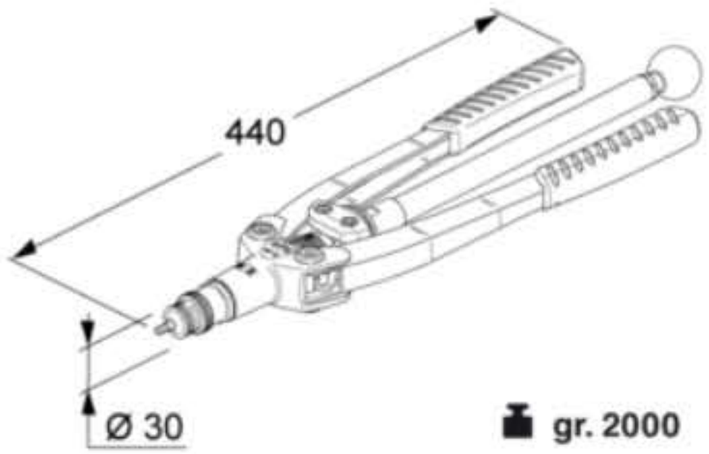

Rispetto al modello precedente (KJ28) differisce per la notevole diminuzione della forza da applicare alle leve, dimensioni e peso ridotti.
A richiesta fornibili testine e tiranti con filettatura in pollici.

| M | Alluminio | Acciaio | Acciaio Inox | Inserto maschio |
|---|---|---|---|---|
| M3 | • | • | • | |
| M4 | • | • | • | |
| M5 | • | • | • | • |
| M6 | • | • | • | • |
| M8 | • | • | • | • |
| M10 | • | • | • | |