Staffa di collegamento angolare MW

FAMIGLIA PRODOTTI

MW 27-45°

MW 27-90°

Applicazioni:

- Assemblaggio di profili senza la necessità di saldature

Proprietà:

Materiale	Acciaio S235 JR (Materiale-Nr. 1.0037) secondo DIN EN 10025
Zincatura	Zincatura elettrolitica, 8 µm

DATI TECNICI

MW 27 - 45°

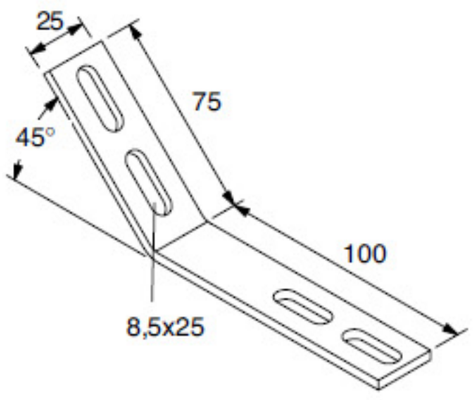

MW 27 - 90°

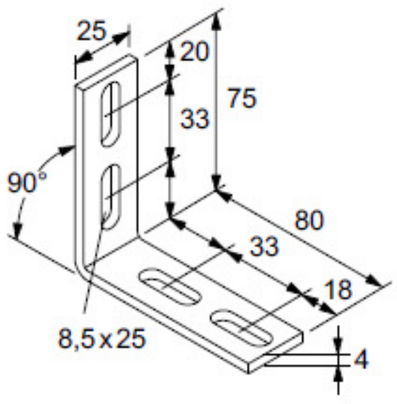

Descrizione	Art.-Nr.	Pezzi per confezione	Adatta a profilato	Angolo	Spessore S [mm]
MW 27-45°	**79656**	25	27/18 + 28/30	45°	4
MW 27-90°	**79655**	25	27/18 + 28/30	90°	4
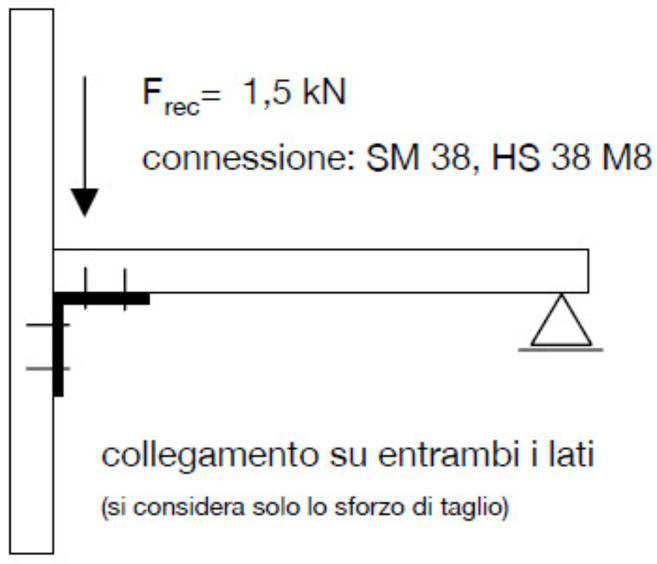
Per MW 27-90