# Staffe di collegamento angolare MW - FAF

## FAMIGLIA PRODOTTI

**Applicazioni:**

- Assemblaggio di profili senza la necessità di saldature

**Proprietà:**

| | |
|---|---|
| Materiale | Acciaio S235 JR (Materiale-Nr. 1.0037) secondo DIN EN 10025 |
| Zincatura | Zincatura elettrolitica, 8 µm (5 µm FAF 4-45°) |

**FAF 4-45°**

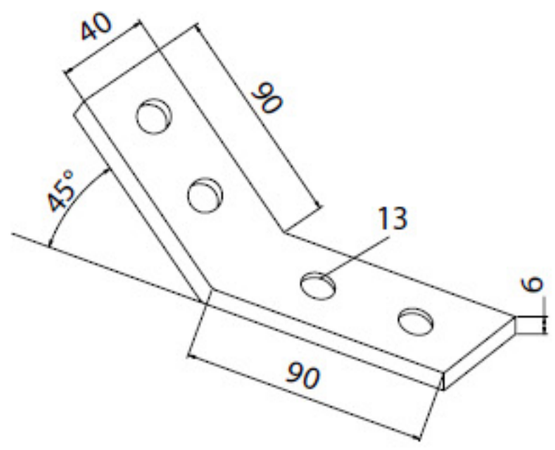


FAF 4 - 45°

## DATI TECNICI

| Descrizione | Art.-Nr. | Pezzi per confezione | Adatta a profilato | Angolo | Spessore S [mm] |
|---|---|---|---|---|---|
| MW 38-45° | **79658** | 10 | 38/40 | 45° | 6 |
| MW 38-90° | **79657** | 20 | 38/40 | 90° | 6 |
| MW L2 38-90° | **63599** | 20 | 38/40 | 90° | 6 |
| MW L3 38-90° | **63597** | 20 | 38/40 | 90° | 6 |
| FAF 2-135 NEW | **504369** | 25 | 38/40 | 45° | 6 |
| FAF 4-45° | **507864** | 10 | 38/40 | 45° | 6 |

appoggio sulle due estremità

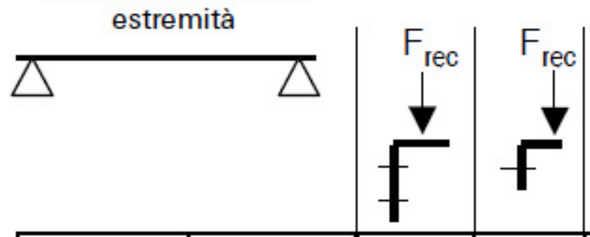


| Connessione | Profilo | Doppio [kN] | Singolo [kN] | Coppia [Nm] |
|---|---|---|---|---|
| **FCN P M12** | 41/21-2 | 6 | 3 | 50 |
| | 41/21-2,5 | 6 | 3 | 50 |
| | 41/41-2 | 6 | 3 | 50 |
| | 41/41-2,5 | 6 | 3 | 50 |
| | 41/62-2,5 | 6 | 3 | 50 |