Staffa di collegamento FAF

FAMIGLIA PRODOTTI

FAF 4

Applicazioni:

- Assemblaggio di profili senza la necessità di saldature.

Proprietà:

Zincatura	Zincatura a caldo (FAF 2, FAF 3, FAF 3Z, FAF 4)
Zincatura	Zincatura elettrolitica (FAF 4-45°) 8 µm

DATI TECNICI

FAF 4

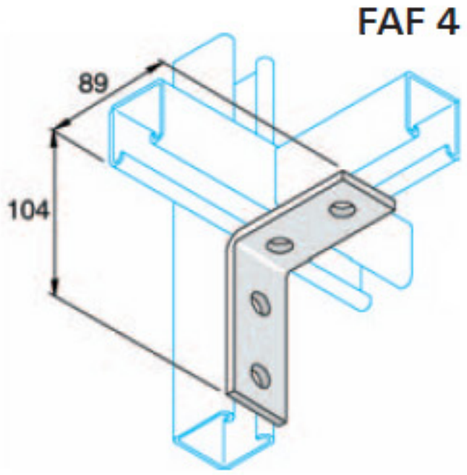

Descrizione	Art.-Nr.	Pezzi per confezione	Adatto a profilo	Spessore	Foro ø	Angolo
FAF 4	**77373**	25	41/41 + 41/21	6	14	90°